外 形 图

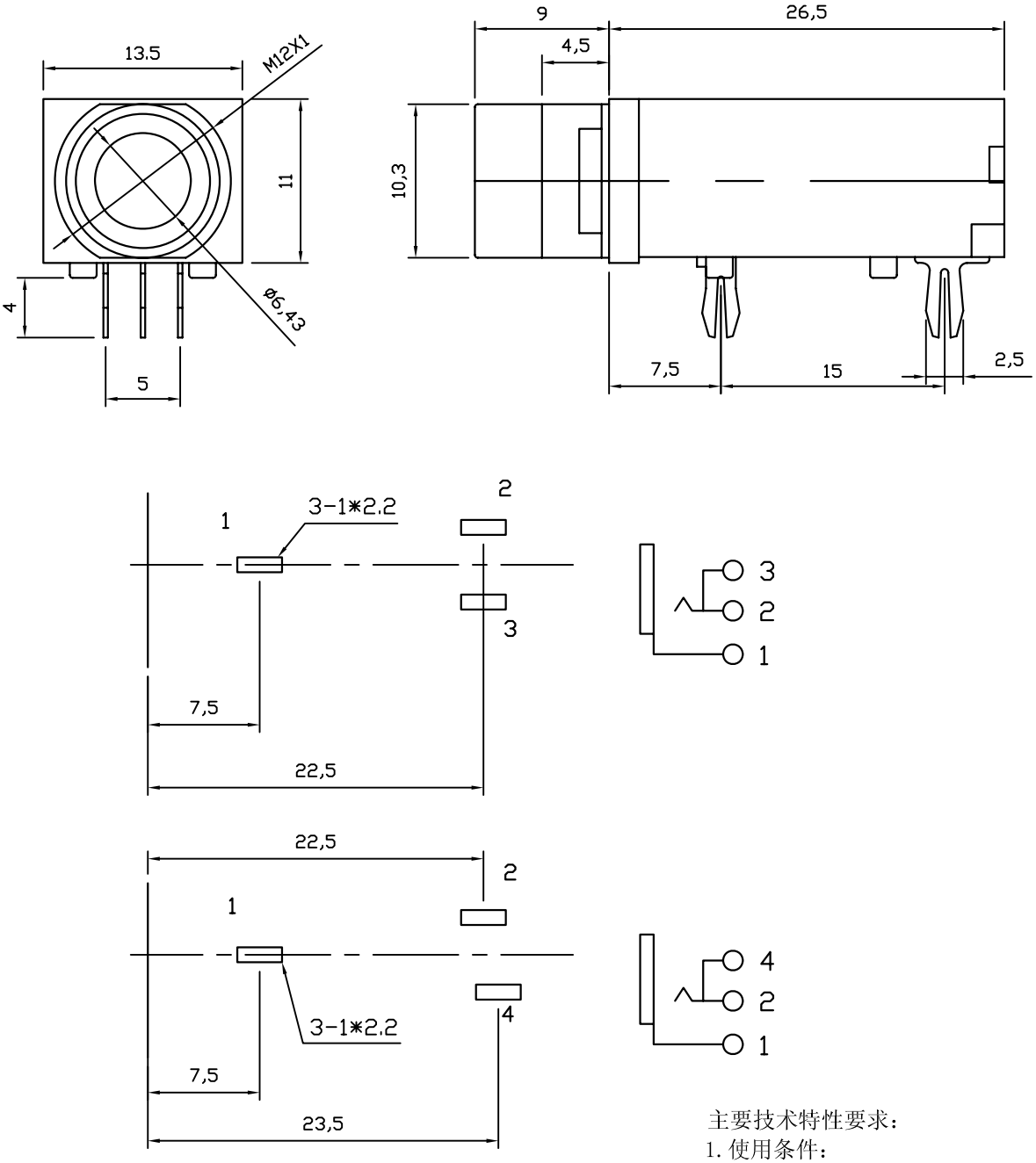

主要技术特性要求：

1. 使用条件：
   环境温度：-25～70°
   相对湿度：95%（40°）
2. 额定负荷：DC30V 0.3A
3. 接触电阻：≤0.3Ω
4. 绝缘电阻：≥100MΩ
5. 耐　　压：AC250V（50Hz）1min
6. 插 拔 力：5-30N
7. 寿　　命：3000次

借(通)用登记					话筒插座			CK3-6.35-309-9
描　校								
描　图								
旧底图总号								
底图总号								
签　字	标记	处数	更改文件号	签　字	日期			
日　期	设　计		标准化		图样标记		重 量	比例
	校　对		审　定					
	审　核							
	工　艺		日　期		共 4 页		第 1 页	